File name:MPPVX–8S0503.idw

Poz.	Naziv	Količina	Debelina [mm]	Širina [mm]	Dolžina [mm]	Material	Standard / Risba	Certifikat	Masa / kos	Skupno	Opomba
1	**Prag**	1	162	369	1870	Zvarjenec	MPPVX–8S0504		87,26	87,3	
2	**Nliša leva**	1	490	855	5707	Zvarjenec	MPPVX–8S0505		740,77	740,8	
3	**Nliša desna**	1	490	855	5707	Zvarjenec	MPPVX–8S0505		733,06	733,1	
4	**Horizontalni nosilec**	1	165	300	1880	Zvarjenec	MPPVX–8S0506		98,37	98,4	
5	**Stransko vodilo**	8	165	200	5600	Zvarjenec	MPPVX–8S0507		193,42	1547,4	
6	**Stransko vodenje - zgornji element**	2	165	200	3682	Zvarjenec	MPPVX–8S0508		126,29	252,6	
7	**Okvir**	1	171	946	2603	Zvarjenec	MPPVX–8S0509		83,13	83,1	
8	**Pločevina**	10	20	40	150	S355J2+N	EN 10025		0,84	8,4	
9	**Navojna palica M12**	2		12	650	5,8	DIN 975		0,58	1,2	
10	**Navojna palica M12**	6		12	170	5,8	DIN 975		0,15	0,9	
11	**Navojna palica M12**	8		12	220	5,8	DIN 975		0,2	1,6	
12	**Navojna palica M12**	28		12	220	5,8	DIN 975		0,2	5,5	
13	**Navojna palica M12**	6		12	220	5,8	DIN 975		0,2	1,2	
14	**Navojna palica M12**	6		12	170	5,8	DIN 975		0,15	0,9	
15	**Navojna palica M12**	22		12	450	5,8	DIN 975		0,4	8,8	
16	**Navojna palica M12**	132		12	200	5,8	DIN 975		0,18	23,4	
17	**Navojna palica M12**	64		12	400	5,8	DIN 975		0,36	22,7	
18	**Matica - M12**	548				8	DIN 934		0,02	9,6	

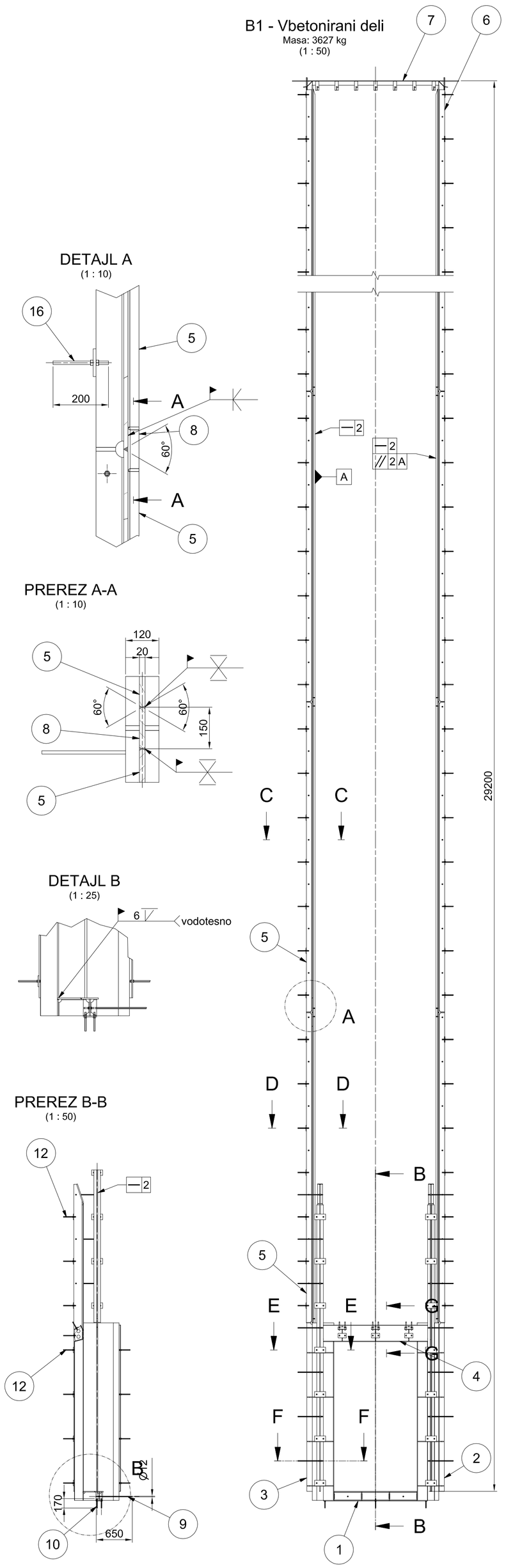

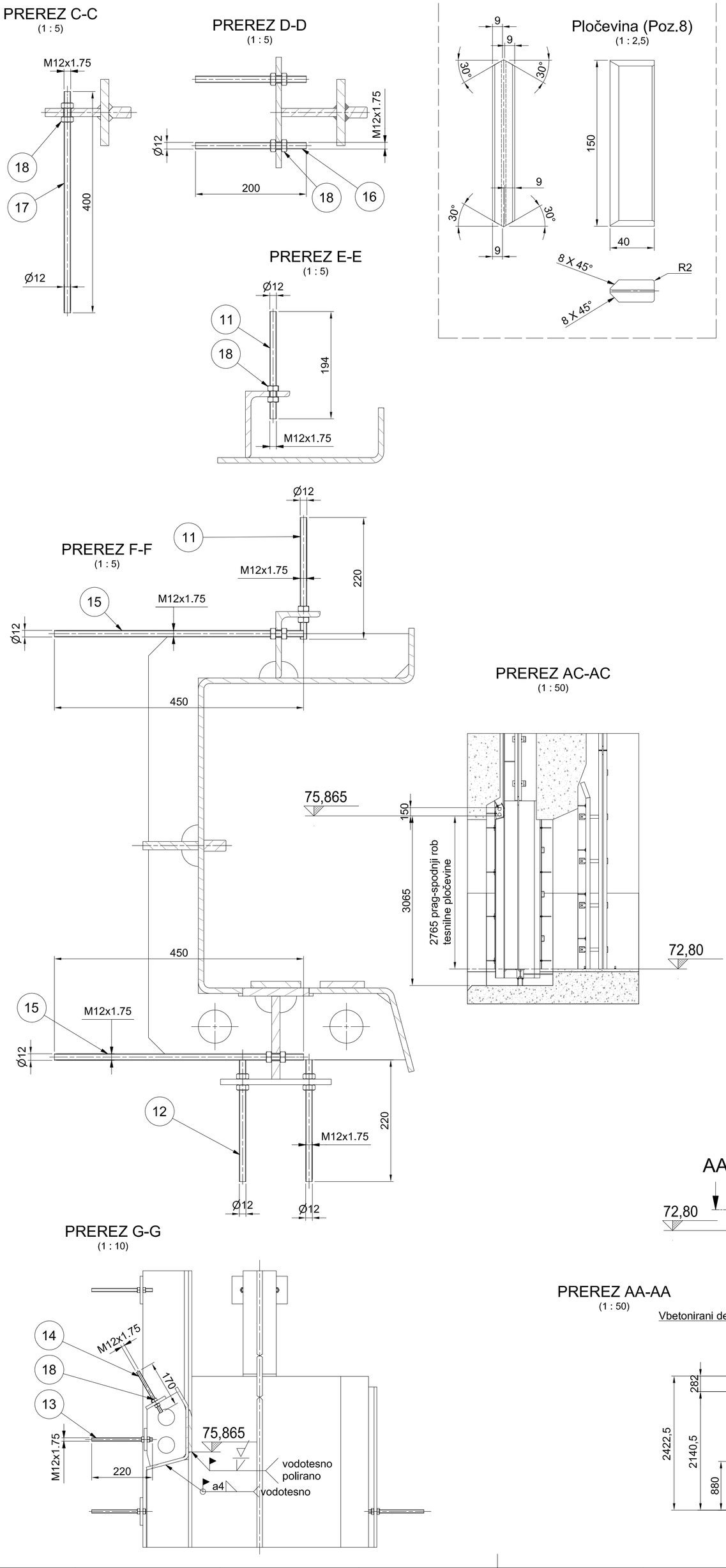

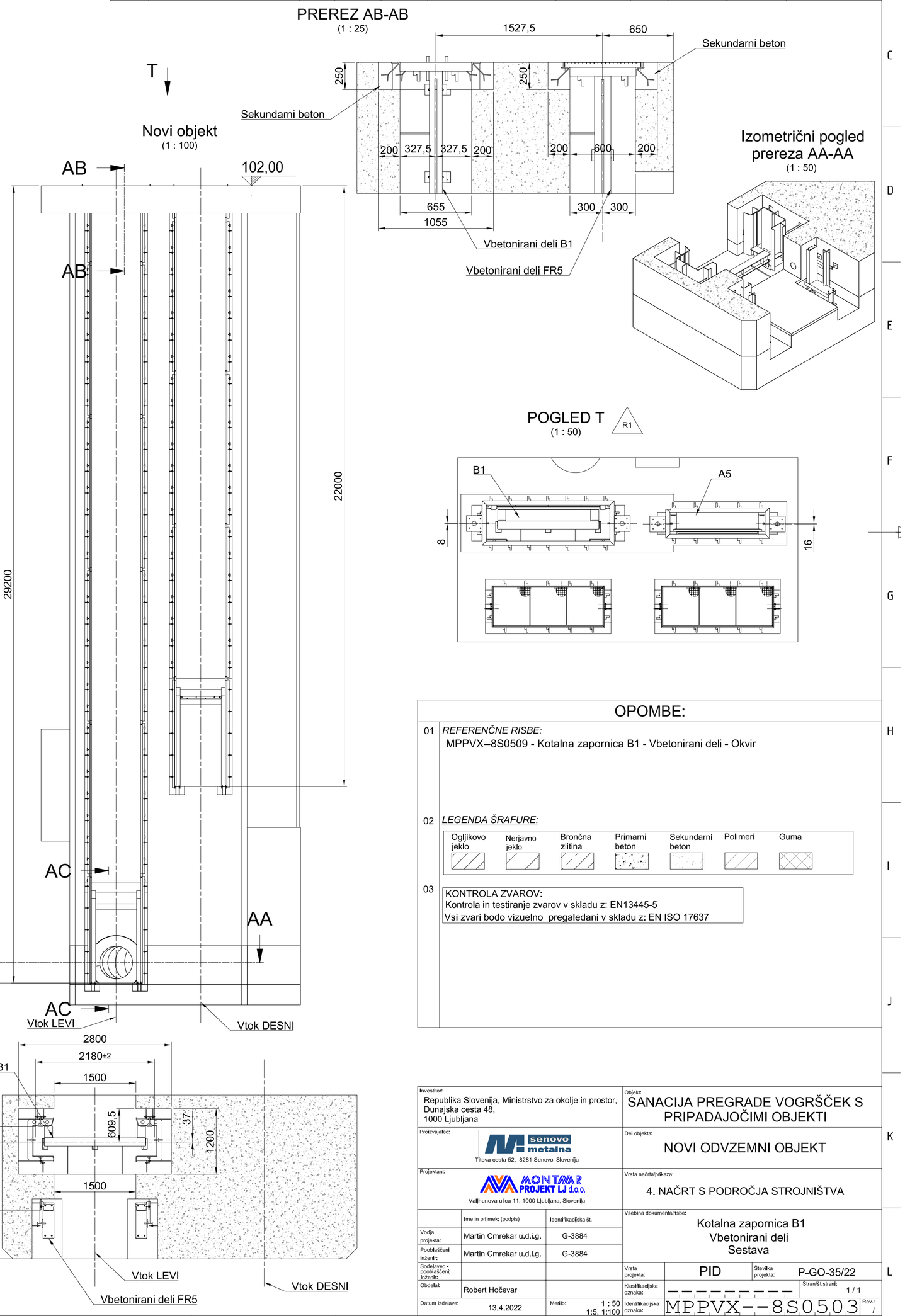

OPOMBE:

01 *REFERENČNE RISBE:*
MPPVX–8S0509 - Kotalna zapornica B1 - Vbetonirani deli - Okvir

02 *LEGENDA ŠRAFURE:*
Ogljikovo jeklo | Nerjavno jeklo | Brončna zlitina | Primarni beton | Sekundarni beton | Polimeri | Guma

03 KONTROLA ZVAROV:
Kontrola in testiranje zvarov v skladu z: EN13445-5
Vsi zvari bodo vizuelno pregaledani v skladu z: EN ISO 17637

Investitor: Republika Slovenija, Ministrstvo za okolje in prostor, Dunajska cesta 48, 1000 Ljubljana		Objekt:	SANACIJA PREGRADE VOGRŠČEK S PRIPADAJOČIMI OBJEKTI
Proizvajalec: senovo metalna, Tržova cesta 52, 8281 Senovo, Slovenija		Del objekta:	NOVI ODVZEMNI OBJEKT
Projektant: MONTAVAR PROJEKT LJ d.o.o., Valjhunova ulica 11, 1000 Ljubljana, Slovenija		Vrsta načrta/prikaza:	4. NAČRT S PODROČJA STROJNIŠTVA
	Ime in priimek: (podpis) / Identifikacijska št.	Splošna dokumentarišče:	Kotalna zapornica B1 Vbetonirani deli Sestava
Vodja projekta:	Martin Cmrekar u.d.i.g. / G-3884		
Pooblaščeni inženir:	Martin Cmrekar u.d.i.g. / G-3884		
Sodelavec - pooblaščeni inženir:		Vrsta projekta: PID	Številka projekta: P-GO-35/22
Obodelal:	Robert Hočevar	Klasifikacijska oznaka: ----------	Stran/št.strani: 1 / 1
Datum izdelave: 13.4.2022	Merilo: 1 : 50 1:5, 1:100	Identifikacijska oznaka: MPPVX--8S0503	Rev.: /

Montavar PROJEKT LJ d.o.o.
All rights within are not explicitly transferred to the employer by contract are reserved.

Montavar PROJEKT LJ d.o.o.
Vse avtorske pravice, ki niso s pogodbo izrecno prenesene na naročnika, so pridržane.

ISO A1